SCHEMAT KONSTRUKCJI DACHU

Stal typu: S235

UWAGI:

1. Wszystkie roboty wykonywać zgodnie z zasadami sztuki budowlanej pod nadzorem osoby uprawnionej.
2. Projekt rozpatrywać z projektem technologicznym i architektonicznym.
3. Wszystkie wymiary na rysunku w [cm].
4. Wymiary sprawdzić w naturze.
5. Zabezpieczenie przez ocynk.
6. Jeżeli nie oznaczono inaczej, spoiny pachwinowe wykonać jako ciągłe g=0,7g – gdzie g grubość cieńszego z łączonych elementów.

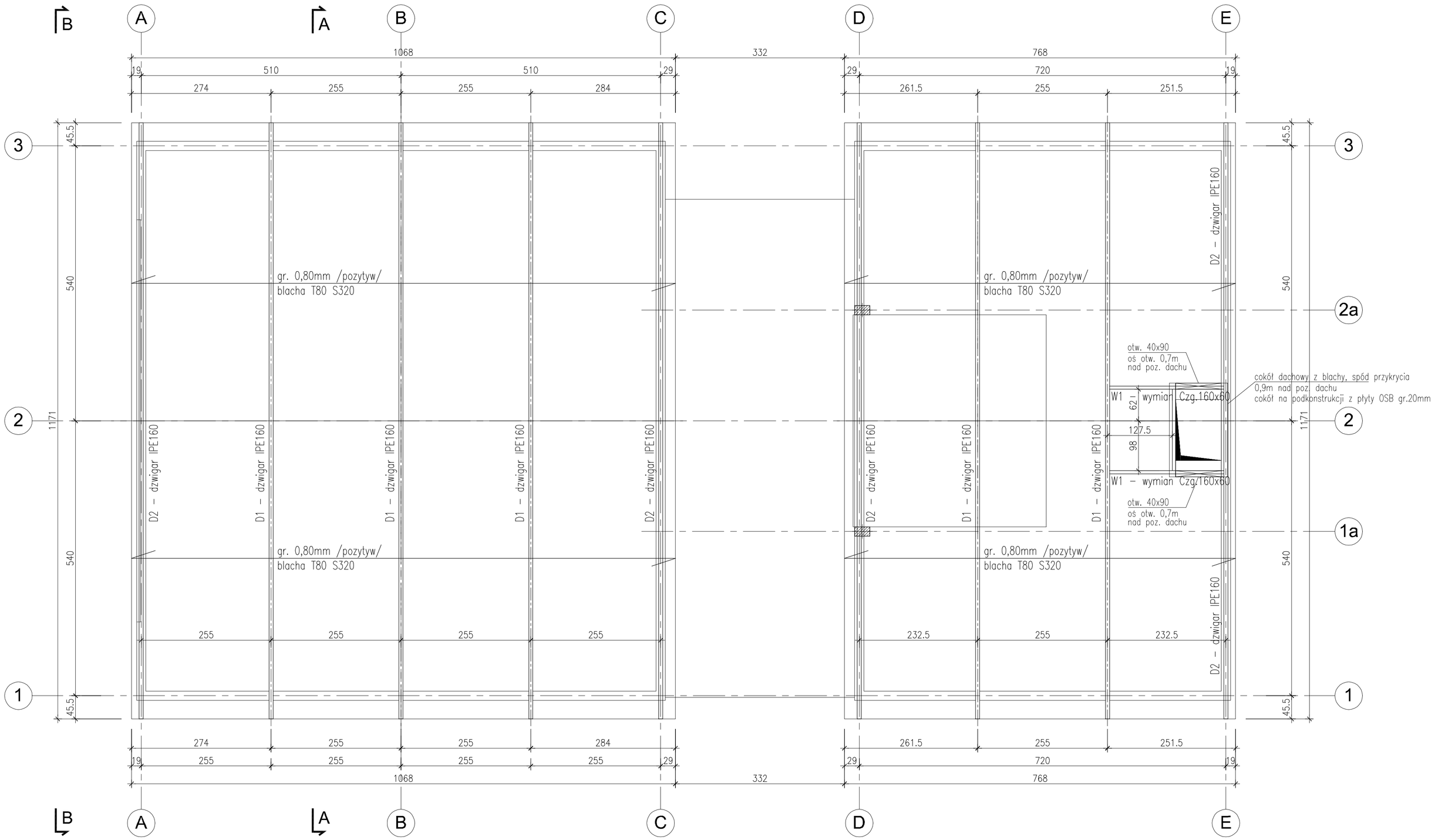

RAMA D2 - WIDOK B-B

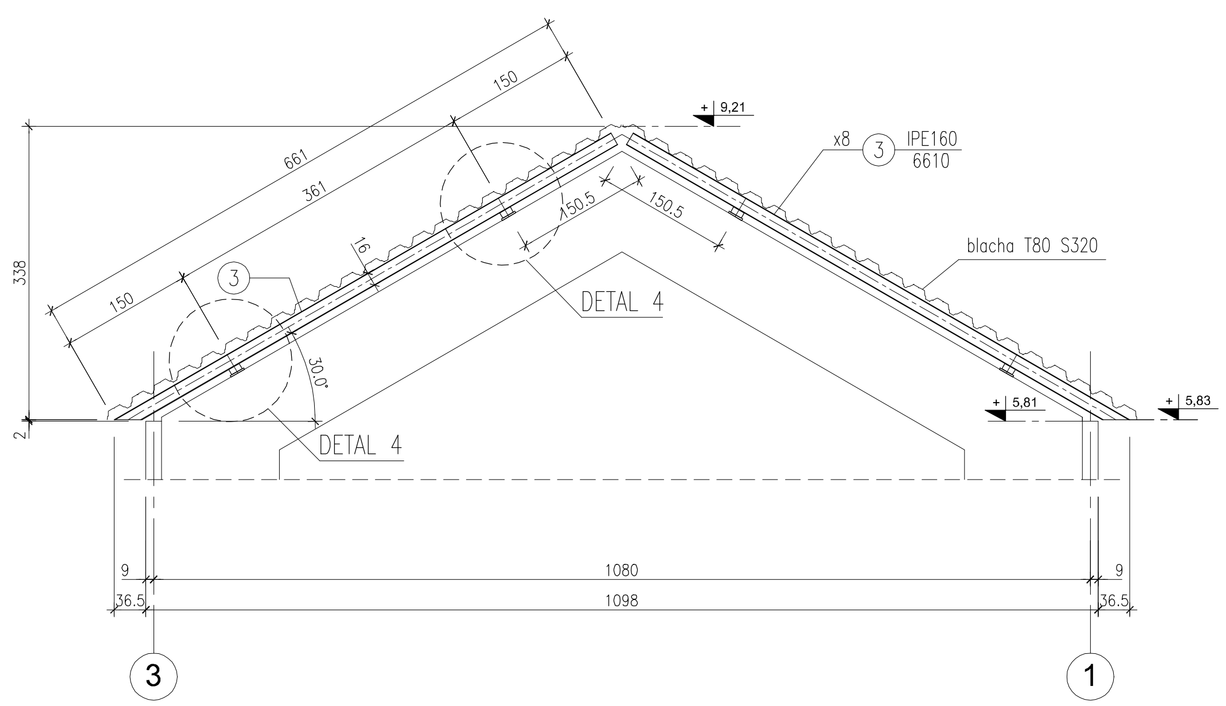

RAMA D1- WIDOK A-A

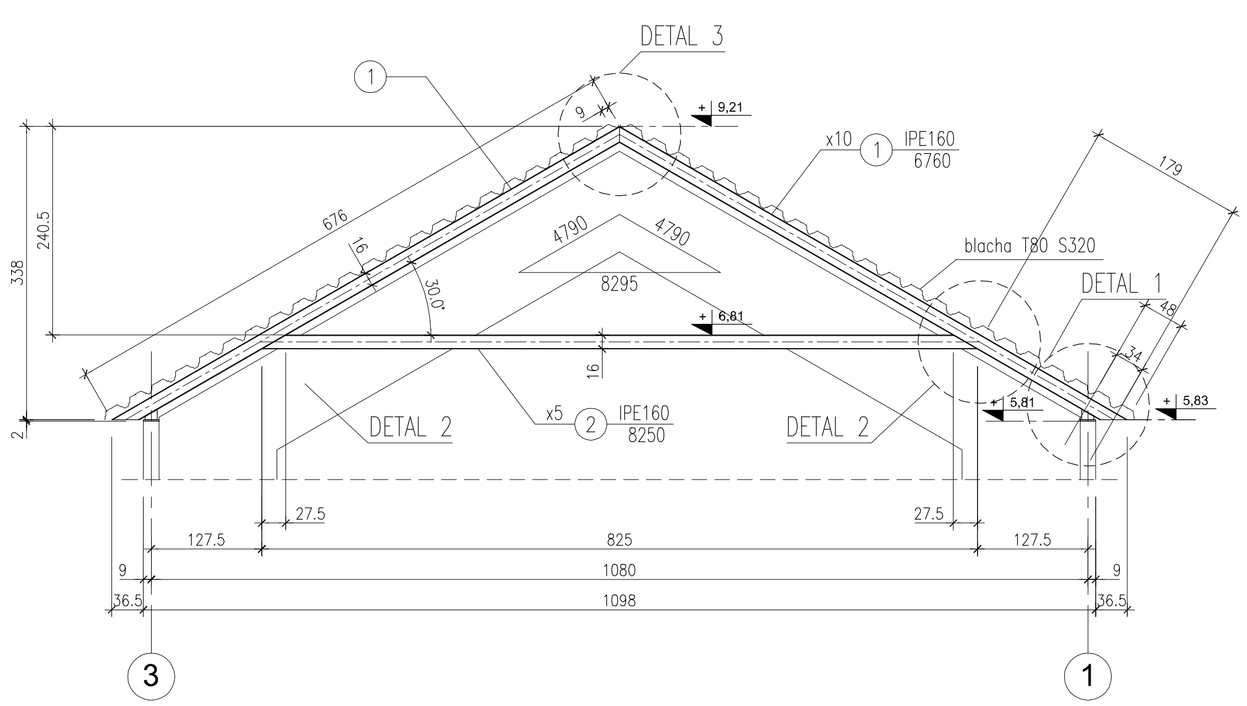

Zadanie dofinansowane przez
Wojewódzki Fundusz Ochrony Środowiska
i Gospodarki Wodnej w Białymstoku

www.wfosigw.bialystok.pl

KRAINA HAŃCZY

SUWALSKI PARK KRAJOBRAZOWY

PROJEKTOWANIE NALEŻĄCE OPRACOWAŃ, JAK TEŻ JEGO FRAGMENTY, W TYM KONCEPCJI, SPOSOBÓW ROZWIĄZAŃ, RYSUNKÓW, OPISÓW, OBLICZEŃ, PROGRAMÓW KOMPUTEROWYCH, MODELI, MAKIET, PROTOTYPÓW I WYCINKÓW TEKSTU, A TAKŻE ELEKTRONICZNEJ, MECHANICZNEJ, FOTOGRAFICZNEJ, REPROGRAFICZNEJ, ZAPISU NA NOŚNIKACH ORAZ INNEJ FORMY UTRWALENIA, JEST CHRONIONE PRAWEM AUTORSKIM I PRAWAMI POKREWNYMI. KAŻDE Z WYŻEJ WYMIENIONYCH PRAW MAJĄTKOWYCH PRZYSŁUGUJE WYŁĄCZNIE AUTOROWI. KAŻDA Z WYŻEJ WYMIENIONYCH OSÓB MA PRAWO DO OZNACZENIA AUTORSTWA PROJEKTU, NADZORU AUTORSKIEGO, PRAWO PODPISU.

Inwestycja:	BUDOWA MŁYNA Z PRZEZNACZENIEM NA OBIEKT MUZEALNO-EDUKACYJNY MŁYN W TURTULU PRZY SIEDZIBIE SUWALSKIEGO PARKU KRAJOBRAZOWEGO
Inwestor:	SUWALSKI PARK KRAJOBRAZOWY Malesowizna 24 16 - 404 Jeleniewo
Adres inwestycji:	Malesowizna 24 16-404 Jeleniewo

KPLA Piotr Kostrzewski
ul. Mińska 25 pok. 535
www.kpla.pl
piotr@kostrzewski.pl
+48 501 392 408

Opracował:	Podpis:
mgr inż. Sławomir Szarlejo upr. bud. nr. Ro-224/02 spec. konstr. bud.	
mgr inż. Michał Dębkowski upr. bud. nr. WA2/0274/PWOK/12 spec. konstr. bud.	

Nazwa rys:	PROJEKT BUDOWLANO WYKONAWCZY RZUT DACHU Schematy konstrukcji
Skala: 1:50	Nr rysunku: PW_04_01
Data: wrzesień 2017	